RiGA
リーガ

ナチュラル
カラー／オークナチュラル（ＯＮ）
材　質／ホワイトオーク材
仕上げ／セラウッド塗装

ブラウン
カラー／ショコラ（ＣＨ）
材　質／前板：ホワイトオーク材
　　本体：ウォールナット材
仕上げ／前板：ウレタン塗装
　　本体：セラウッド塗装

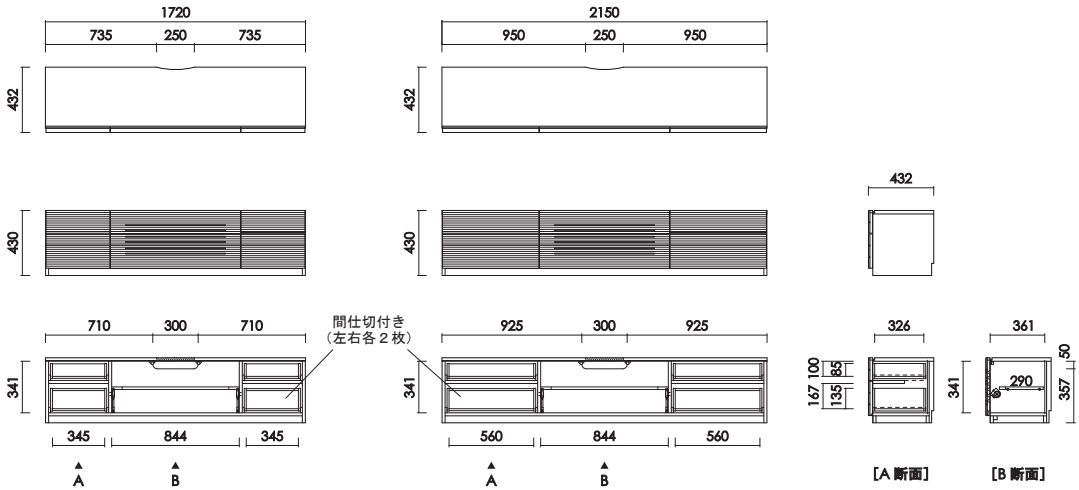

テレビ１７２
W:1720×D:432×H:430 才数 :14.1

テレビ２１５
W:2150×D:432×H:430 才数 :17.4

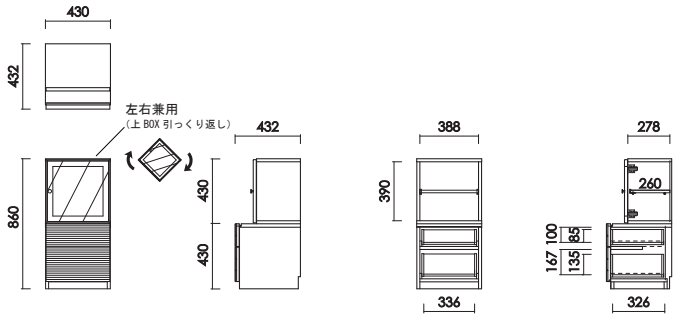

キャビ４３
W:430×D:432×H:860 才数 :6.4

・巾木よけ D:12×H:80

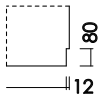

・天板耐荷重 80kg

・フラップ扉
　扉を閉じた状態でも、
　リモコン操作が可能

・背面化粧仕上げ

Price List

RiGA

リーガ

TV Board

品番		カラー	定価（税別）
テレビ１７２	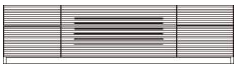 W:1720 D:432 H:430 才数:14.1	ナチュラル ブラウン	¥122,000
テレビ２１５	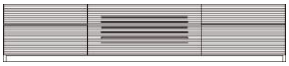 W:2150 D:432 H:430 才数:17.4	ナチュラル ブラウン	¥154,000
キャビ４３	 W:430 D:432 H:860 才数:6.4	ナチュラル ブラウン	¥59,000

■ ご注文に際して
弊社は家具製造メーカーである為、エンドユーザー様と直接取引しておりません。
ご注文に関しましては弊社商品お取り扱い業者様へお願い致します。

■ 木質製品について
天然木を使用した商品につきましては、節、木目など様々な表情が現れます。

■ 製品の色について
印刷物と実物とは多少色味が異なる場合がございます。予めご了承ください。

■ 納期について
納期は製品ごとに異なりますので、お問い合わせください。

■ 価格・廃番について
表示価格は、消費税を除いたメーカー希望小売価格を表示しております。
価格の変更、廃番などは予告なく行われる場合がありますので予めご了承ください。

モリタインテリア工業株式会社